34 873 000 **SMARTCONTROL INDBYGGETBRUSESYSTEM MED RAINSHOWER SMARTACTIVE 310 CUBE**

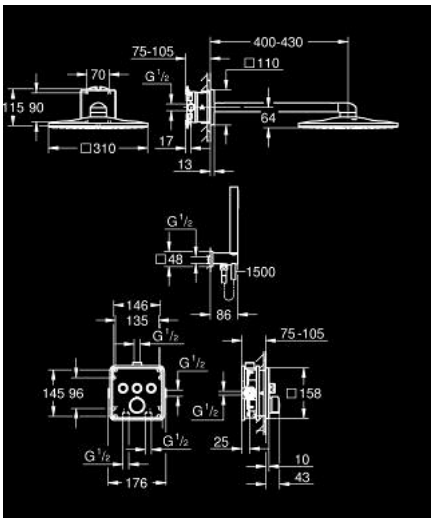

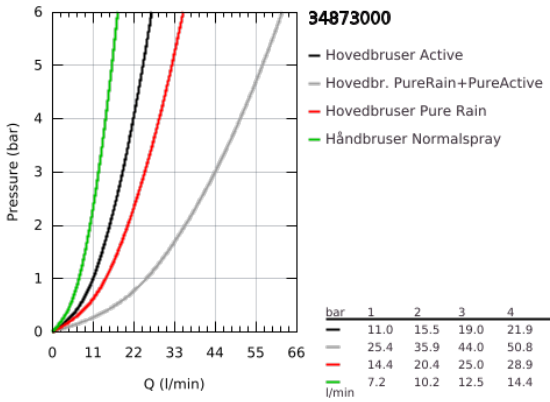

bar	1	2	3	4	5	6
	11.0	15.5	19.0	21.9	24.5	26.9
	25.4	35.9	44.0	50.8	56.8	62.2
	14.4	20.4	25.0	28.9	32.3	35.4
l/min	7.2	10.2	12.5	14.4	16.1	17.7

PRODUKTBESKRIVELSE

- Farve: chrome
- bestående af:
- SmartControl forplade uden termostat (29 149)
- GROHE Rapido SmartBox univeral indbygningsboks
- Rainshower SmartActive 310 Cube hovedbruser set med 2 sprays (26 479) inklusiv vandret brusearm 430 mm og hovedbruser indbygningsboks
- Euphoria Cube Stick håndbruser, 1 spray, (27 698)
- Bruseudtag 1/2" med holder
- Silverflex bruseslange 1.500 mm (28 364)
- Valgfri flowregulator 9.5 l/min medfølger til håndbruse