24 077 000 **GROHTHERM TERMOSTATISK FORPLADE TIL KAR TIL 2 UDLØB MED INTEGRERET AFSPÆRRINGSVENTIL**

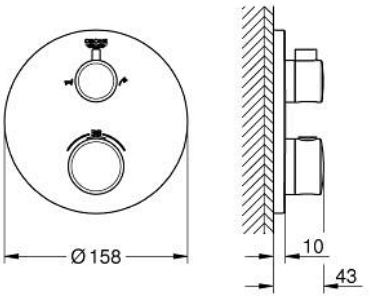

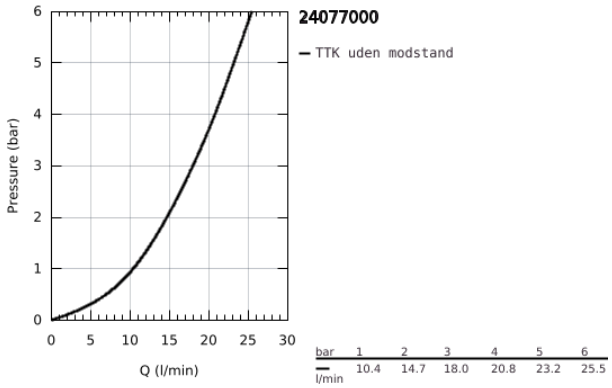

PRODUKTBESKRIVELSE

- Farve: chrome
- Forplade, skal installeres med:
- GROHE Rapido SmartBox 35 600/35 604
- GROHE TurboStat kompakt termostatelement
- GROHE Long-Life-belægning
- vægrosette med GROHE FastFixation (overdækket rossette- og akseltætning dækket fixing)
- metal vægplade, 6° justerbar
- trykt brus- og badesymboler
- med GROHE SafeStop ved 38° C
- GROHE SafeStop Plus valgfri temperaturbegrænser på 43°C / 46°C inkluderet
- GROHE AquaDimmer, integreret omskifter
- vandflow:udgang B = 27 l/min udgang C = 30 l/min
- indbygningsdele købes separat

24 077 000 **GROHTHERM TERMOSTATISK FORPLADE TIL KAR TIL 2 UDLØB MED INTEGRERET AFSPÆRRINGSVENTIL**

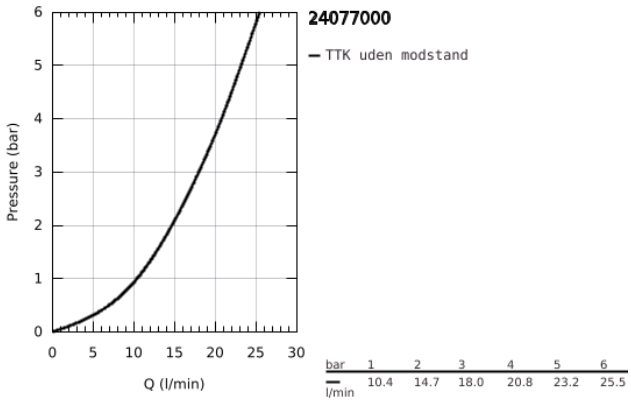

bar	1	2	3	4	5	6
l/min	10.4	14.7	18.0	20.8	23.2	25.5

24 077 000 **GROHTHERM TERMOSTATISK FORPLADE TIL KAR TIL 2 UDLØB MED INTEGRERET AFSPÆRRINGSVENTIL**

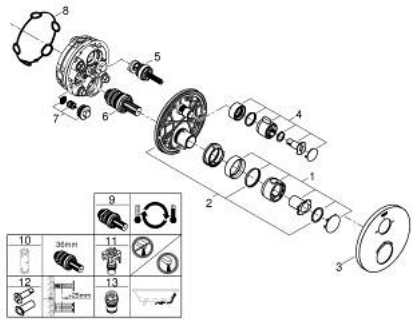

RESERVEDELE , juli 2017 – now

1: Temperatur kontrol håndtag (Bestillingsnummer 49082000)

2: Monteringsplade (Bestillingsnummer 49080000)

3: Roset (Bestillingsnummer 49075000)

4: Afspærregreb (Bestillingsnummer 49081000)

5: Aquadimmer (Bestillingsnummer 49084000)

6: Termostatelement til ny Grohtherm 3/4" (Bestillingsnummer 49028000)

7: Kontraventil til termostatbatterier (Bestillingsnummer 49085000)

8: Pakning til pneumatisk afløbsventil (Bestillingsnummer 48360000)

9: GROHE TurboStat patron 3/4" (Bestillingsnummer 49003000)*

10: Topnøgle (Bestillingsnummer 49059000)*

11: Servicestoppere (Bestillingsnummer 1405300M)*

12: Universelt forlængersæt til 2-grebstermostater, 25 mm (Bestillingsnummer 14058000)*

13: Beskyttelse mod tilbageløb (DIN-EN1717) (Bestillingsnummer 14055000)*

* Valgfrit tilbehør